DIN 787

T-Slot bolts

- **Material**
  Black-oxide forged steel class 8 (tensile strength 800 N/mm^2), milled slot flats.

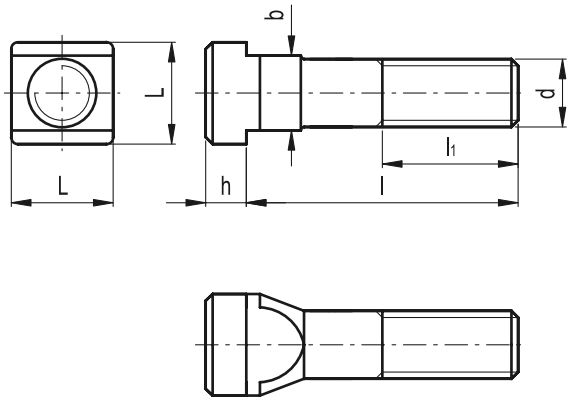

Standard Elements	Main dimensions						T-Nuts DIN 650	⚖
Description	d	L	b $^{-0.3}_{-0.5}$	l	l_1	h		g
DIN 787-6-M6-25	M6	10-0.5	6	25	15	4-0.5	6	10
DIN 787-6-M6-40	M6	10-0.5	6	40	28	4-0.5	6	15
DIN 787-6-M6-63	M6	10-0.5	6	63	40	4-0.5	6	20
DIN 787-8-M8-32	M8	13-0.5	8	32	22	6-0.5	8	18
DIN 787-8-M8-50	M8	13-0.5	8	50	35	6-0.5	8	26
DIN 787-8-M8-80	M8	13-0.5	8	80	50	6-0.5	8	37
DIN 787-10-M10-40	M10	15-0.5	10	40	30	6-0.5	10	40
DIN 787-10-M10-63	M10	15-0.5	10	63	45	6-0.5	10	50
DIN 787-10-M10-100	M10	15-0.5	10	100	60	6-0.5	10	67
DIN 787-12-M12-50	M12	18-0.5	12	50	35	7-0.5	12	62
DIN 787-12-M12-80	M12	18-0.5	12	80	55	7-0.5	12	87
DIN 787-12-M12-125	M12	18-0.5	12	125	75	7-0.5	12	120
DIN 787-12-M12-200	M12	18-0.5	12	200	120	7-0.5	12	185
DIN 787-14-M12-50	M12	22-0.5	14	50	35	8-0.5	14	75
DIN 787-14-M12-80	M12	22-0.5	14	80	55	8-0.5	14	100
DIN 787-14-M12-125	M12	22-0.5	14	125	75	8-0.5	14	135
DIN 787-14-M12-200	M12	22-0.5	14	200	120	8-0.5	14	195
DIN 787-18-M16-63	M16	28-0.5	18	63	45	10-0.5	18	160
DIN 787-18-M16-100	M16	28-0.5	18	100	63	10-0.5	18	220
DIN 787-18-M16-160	M16	28-0.5	18	160	100	10-0.5	18	300
DIN 787-18-M16-250	M16	28-0.5	18	250	150	10-0.5	18	535
DIN 787-22-M20-80	M20	35-0.5	22	80	55	14-0.5	22	340
DIN 787-22-M20-125	M20	35-0.5	22	125	85	14-0.5	22	440
DIN 787-22-M20-200	M20	35-0.5	22	200	125	14-0.5	22	610
DIN 787-28-M24-100	M24	44-1	28	100	70	18-1	28	660
DIN 787-28-M24-160	M24	44-1	28	160	110	18-1	28	850
DIN 787-28-M24-250	M24	44-1	28	250	150	18-1	28	1130

ELESA and GANTER models all rights reserved in accordance with the law. Always mention the source when reproducing our drawings.