DIN 950-A

Spoked handwheels

- **Material**
  - Execution **GG**: nodular cast iron, turned and polished rim.
  - Execution **AL**: cast aluminium, turned and polished rim.
- **Hub**
  - Execution **B**: H7 reamed hole.
  - Execution **K**: H7 reamed hole and keyway in compliance with DIN 6885/1 P9 tolerance (see page A17).
  - Execution **V**: H11 square mounting hole (not available for D=140 and D=180).

  For fixing DIN 950-A on shafts by a grub screw see Technical Data on page A18.

Accessories on request

Axial retaining washer type GN 184 (see page 631).

DIN 950-B

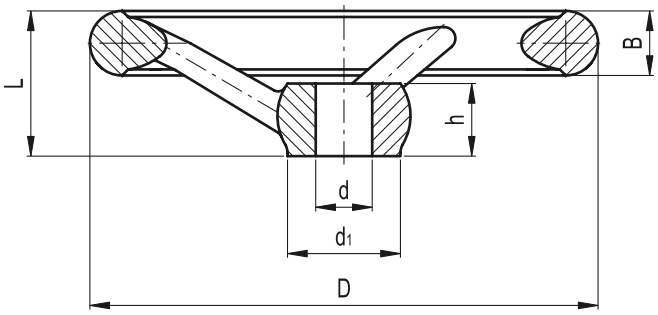

DIN 950-V

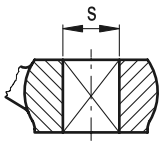

Standard Elements		Main dimensions				Bore			Spokes	⚖	
Description GG	Description AL	D	L	B	d_1	d H7	s H11	h	no.	g (GG)	g (AL)
DIN 950-GG-80-B10-A	DIN 950-AL-80-B10-A	80	29	14	24	10	-	16	3	312	105
DIN 950-GG-80-B12-A	DIN 950-AL-80-B12-A	80	29	14	24	12	-	16	3	305	101
DIN 950-GG-80-K10-A	DIN 950-AL-80-K10-A	80	29	14	24	10	-	16	3	302	103
DIN 950-GG-80-K12-A	DIN 950-AL-80-K12-A	80	29	14	24	12	-	16	3	295	99
DIN 950-GG-80-V9-A	DIN 950-AL-80-V9-A	80	29	14	24	-	9x9	16	3	312	105
DIN 950-GG-100-B10-A	DIN 950-AL-100-B10-A	100	33	15	26	10	-	17	3	509	187
DIN 950-GG-100-B12-A	DIN 950-AL-100-B12-A	100	33	15	26	12	-	17	3	504	185
DIN 950-GG-100-K10-A	DIN 950-AL-100-K10-A	100	33	15	26	10	-	17	3	506	185
DIN 950-GG-100-K12-A	DIN 950-AL-100-K12-A	100	33	15	26	12	-	17	3	501	183
DIN 950-GG-100-V9-A	DIN 950-AL-100-V9-A	100	33	15	26	-	9x9	17	3	499	186
DIN 950-GG-125-B12-A	DIN 950-AL-125-B12-A	125	36	16	28	12	-	18	3	699	266
DIN 950-GG-125-B14-A	DIN 950-AL-125-B14-A	125	36	16	28	14	-	18	3	695	259
DIN 950-GG-125-K12-A	DIN 950-AL-125-K12-A	125	36	16	28	12	-	18	3	695	264
DIN 950-GG-125-K14-A	DIN 950-AL-125-K14-A	125	36	16	28	14	-	18	3	691	257
DIN 950-GG-125-V11-A	DIN 950-AL-125-V11-A	125	36	16	28	-	11x11	18	3	689	265

elesa+GANTER® ELESA and GANTER models all rights reserved in accordance with the law. Always mention the source when reproducing our drawings.

DIN 950-A

Standard Elements		Main dimensions				Bore			Spokes no.	⚖	
Description GG	Description AL	D	L	B	d_1	d H7	s H11	h		g (GG)	g (AL)
DIN 950-GG-140-B14-A	DIN 950-AL-140-B14-A	140	39	17	30	14	-	19	3	939	339
DIN 950-GG-140-B16-A	DIN 950-AL-140-B16-A	140	39	17	30	16	-	19	3	925	327
DIN 950-GG-140-K14-A	DIN 950-AL-140-K14-A	140	39	17	30	14	-	19	3	933	337
DIN 950-GG-140-K16-A	DIN 950-AL-140-K16-A	140	39	17	30	16	-	19	3	919	325
DIN 950-GG-160-B14-A	DIN 950-AL-160-B14-A	160	40	18	33	14	-	20	3	1087	458
DIN 950-GG-160-B16-A	DIN 950-AL-160-B16-A	160	40	18	33	16	-	20	3	1081	453
DIN 950-GG-160-K14-A	DIN 950-AL-160-K14-A	160	40	18	33	14	-	20	3	1081	455
DIN 950-GG-160-K16-A	DIN 950-AL-160-K16-A	160	40	18	33	16	-	20	3	1073	450
DIN 950-GG-160-V12-A	DIN 950-AL-160-V12-A	160	40	18	33	-	12x12	20	3	1078	460
DIN 950-GG-180-B16-A	DIN 950-AL-180-B16-A	180	43	20	35	16	-	22	3	1616	615
DIN 950-GG-180-B18-A	DIN 950-AL-180-B18-A	180	43	20	35	18	-	22	3	1608	604
DIN 950-GG-180-K16-A	DIN 950-AL-180-K16-A	180	43	20	35	16	-	22	3	1607	611
DIN 950-GG-180-K18-A	DIN 950-AL-180-K18-A	180	43	20	35	18	-	22	3	1599	600
DIN 950-GG-200-B18-A	DIN 950-AL-200-B18-A	200	45	22	38	18	-	24	3	2173	806
DIN 950-GG-200-B20-A	DIN 950-AL-200-B20-A	200	45	22	38	20	-	24	3	2165	803
DIN 950-GG-200-K18-A	DIN 950-AL-200-K18-A	200	45	22	38	18	-	24	3	2163	802
DIN 950-GG-200-K20-A	DIN 950-AL-200-K20-A	200	45	22	38	20	-	24	3	2155	799
DIN 950-GG-200-V14-A	DIN 950-AL-200-V14-A	200	45	22	38	-	14x14	24	3	2169	806
DIN 950-GG-250-B22-A	DIN 950-AL-250-B22-A	250	50	26	45	22	-	28	5	3805	1429
DIN 950-GG-250-B26-A	DIN 950-AL-250-B24-A	250	50	26	45	26	-	28	5	3754	1419
DIN 950-GG-250-K22-A	DIN 950-AL-250-K22-A	250	50	26	45	22	-	28	5	3794	1424
DIN 950-GG-250-K26-A	DIN 950-AL-250-K24-A	250	50	26	45	26	-	28	5	3743	1414
DIN 950-GG-250-V17-A	DIN 950-AL-250-V17-A	250	50	26	45	-	17x17	28	5	3867	1433
DIN 950-GG-315-B26-A	DIN 950-AL-315-B26-A	315	56	28	53	26	-	33	5	5991	2330
DIN 950-GG-315-B30-A	DIN 950-AL-315-B30-A	315	56	28	53	30	-	33	5	5950	2313
DIN 950-GG-315-K26-A	DIN 950-AL-315-K26-A	315	56	28	53	26	-	33	5	5979	2335
DIN 950-GG-315-K30-A	DIN 950-AL-315-K30-A	315	56	28	53	30	-	33	5	5918	2328
DIN 950-GG-315-V19-A	DIN 950-AL-315-V19-A	315	56	28	53	-	19x19	33	5	6151	2340
DIN 950-GG-400-B30-A	DIN 950-AL-400-B30-A	400	63	32	65	30	-	38	5	10259	3653
DIN 950-GG-400-B34-A	DIN 950-AL-400-B34-A	400	63	32	65	34	-	38	5	10166	3619
DIN 950-GG-400-K30-A	DIN 950-AL-400-K30-A	400	63	32	65	30	-	38	5	10245	3644
DIN 950-GG-400-K34-A	DIN 950-AL-400-K34-A	400	63	32	65	34	-	38	5	10152	3610
DIN 950-GG-400-V24-A	DIN 950-AL-400-V24-A	400	63	32	65	-	24x24	38	5	10430	3670
DIN 950-GG-500-B34-A	DIN 950-AL-500-B34-A	500	72	34	78	34	-	45	5	15210	5470
DIN 950-GG-500-B40-A	DIN 950-AL-500-B40-A	500	72	34	78	30	-	45	5	15050	5400
DIN 950-GG-500-K34-A	DIN 950-AL-500-K34-A	500	72	34	78	34	-	45	5	15195	5460
DIN 950-GG-500-K40-A	DIN 950-AL-500-K40-A	500	72	34	78	40	-	45	5	15035	5390
DIN 950-GG-500-V27-A	DIN 950-AL-500-V27-A	500	72	34	78	-	27x27	45	5	15405	5485

ELESA and GANTER models all rights reserved in accordance with the law. Always mention the source when reproducing our drawings.

DIN 950-D

Spoked handwheels with revolving handle

- **Material**
  - Execution **GG**: nodular cast iron, turned and mirror-polished rim.
  - Execution **AL**: cast aluminium, turned and polished rim.
- **Assembly**
  - Execution **B**: H7 reamed hole.
  - Execution **K**: H7 reamed hole and keyway in compliance with DIN 6885/1 P9 tolerance (see page A17).
  - Execution **V**: H11 square mounting hole (not available for D=140 and D=180).

  For fixing DIN 950-D on shafts by a grub screw see Technical Data on page A18.
- **Revolving handle**
  - Execution **GG**: type DIN 98 (see page 400) turned and mirror-polished steel.
  - Execution **AL**: type DIN 98 (see page 400) polyamide-based (PA) black technopolymer.

Accessories on request

Axial retaining washer type GN 184 (see page 631).

DIN 950-B

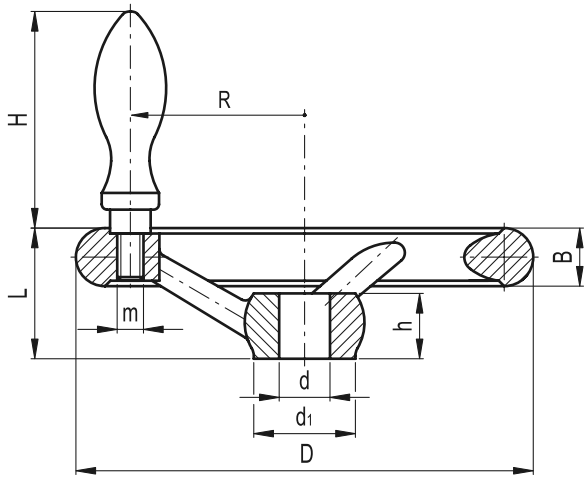

DIN 950-V

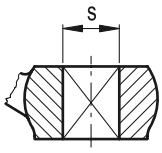

Standard Elements		Main dimensions				Bore			Handle				Spokes no.	⚖	
Description GG	Description AL	D	L	B	d_1	d H7	s H11	h	H	Ø	m	R		g (GG)	g (AL)
DIN 950-GG-80-B10-D	DIN 950-AL-80-B10-D	80	29	14	24	10	-	16	53	16	M6	27	3	357	158
DIN 950-GG-80-B12-D	DIN 950-AL-80-B12-D	80	29	14	24	12	-	16	53	16	M6	27	3	350	154
DIN 950-GG-80-K10-D	DIN 950-AL-80-K10-D	80	29	14	24	10	-	16	53	16	M6	27	3	347	156
DIN 950-GG-80-K12-D	DIN 950-AL-80-K12-D	80	29	14	24	12	-	16	53	16	M6	27	3	340	152
DIN 950-GG-80-V9-D	DIN 950-AL-80-V9-D	80	29	14	24	-	9x9	16	53	16	M6	27	3	355	156
DIN 950-GG-100-B10-D	DIN 950-AL-100-B10-D	100	33	15	26	10	-	17	53	16	M6	36	3	554	238
DIN 950-GG-100-B12-D	DIN 950-AL-100-B12-D	100	33	15	26	12	-	17	53	16	M6	36	3	549	234
DIN 950-GG-100-K10-D	DIN 950-AL-100-K10-D	100	33	15	26	10	-	17	53	16	M6	36	3	551	236
DIN 950-GG-100-K12-D	DIN 950-AL-100-K12-D	100	33	15	26	12	-	17	53	16	M6	36	3	546	232
DIN 950-GG-100-V9-D	DIN 950-AL-100-V9-D	100	33	15	26	-	9x9	17	53	16	M6	36	3	544	237
DIN 950-GG-125-B12-D	DIN 950-AL-125-B12-D	125	36	16	28	12	-	18	65	20	M8	47	3	768	344
DIN 950-GG-125-B14-D	DIN 950-AL-125-B14-D	125	36	16	28	14	-	18	65	20	M8	47	3	764	341
DIN 950-GG-125-K12-D	DIN 950-AL-125-K12-D	125	36	16	28	12	-	18	65	20	M8	47	3	764	342
DIN 950-GG-125-K14-D	DIN 950-AL-125-K14-D	125	36	16	28	14	-	18	65	20	M8	47	3	760	399
DIN 950-GG-125-V11-D	DIN 950-AL-125-V11-D	125	36	16	28	-	11x11	18	65	20	M8	47	3	758	342

elesa+GANTER® ELESA and GANTER models all rights reserved in accordance with the law. Always mention the source when reproducing our drawings.

DIN 950-D

Standard Elements		Main dimensions				Bore			Handle				Spokes no.	⚖	
Description GG	Description AL	D	L	B	d_1	d H7	s H11	h	H	Ø	m	R		g (GG)	g (AL)
DIN 950-GG-140-B14-D	DIN 950-AL-140-B14-D	140	39	17	30	14	-	19	65	20	M8	52	3	1031	400
DIN 950-GG-140-B16-D	DIN 950-AL-140-B16-D	140	39	17	30	16	-	19	65	20	M8	52	3	1017	378
DIN 950-GG-140-K14-D	DIN 950-AL-140-K14-D	140	39	17	30	14	-	19	65	20	M8	52	3	1025	437
DIN 950-GG-140-K16-D	DIN 950-AL-140-K16-D	140	39	17	30	16	-	19	65	20	M8	52	3	1011	435
DIN 950-GG-160-B14-D	DIN 950-AL-160-B14-D	160	40	18	33	14	-	20	80	25	M10	62	3	1218	602
DIN 950-GG-160-B16-D	DIN 950-AL-160-B16-D	160	40	18	33	16	-	20	80	25	M10	62	3	1212	597
DIN 950-GG-160-K14-D	DIN 950-AL-160-K14-D	160	40	18	33	14	-	20	80	25	M10	62	3	1210	599
DIN 950-GG-160-K16-D	DIN 950-AL-160-K16-D	160	40	18	33	16	-	20	80	25	M10	62	3	1204	594
DIN 950-GG-160-V12-D	DIN 950-AL-160-V12-D	160	40	18	33	-	12x12	20	80	25	M10	62	3	1208	600
DIN 950-GG-180-B16-D	DIN 950-AL-180-B16-D	180	43	20	35	16	-	22	80	25	M10	72	3	1778	755
DIN 950-GG-180-B18-D	DIN 950-AL-180-B18-D	180	43	20	35	18	-	22	80	25	M10	72	3	1770	751
DIN 950-GG-180-K16-D	DIN 950-AL-180-K16-D	180	43	20	35	16	-	22	80	25	M10	72	3	1769	755
DIN 950-GG-180-K18-D	DIN 950-AL-180-K18-D	180	43	20	35	18	-	22	80	25	M10	72	3	1761	751
DIN 950-GG-200-B18-D	DIN 950-AL-200-B18-D	200	45	22	38	18	-	24	80	25	M10	80	3	2335	954
DIN 950-GG-200-B20-D	DIN 950-AL-200-B20-D	200	45	22	38	20	-	24	80	25	M10	80	3	2327	936
DIN 950-GG-200-K18-D	DIN 950-AL-200-K18-D	200	45	22	38	18	-	24	80	25	M10	80	3	2325	950
DIN 950-GG-200-K20-D	DIN 950-AL-200-K20-D	200	45	22	38	20	-	24	80	25	M10	80	3	2317	932
DIN 950-GG-200-V14-D	DIN 950-AL-200-V14-D	200	45	22	38	-	14x14	24	80	25	M10	80	3	2331	970
DIN 950-GG-250-B22-D	DIN 950-AL-250-B22-D	250	50	26	45	22	-	28	102	32	M12	101	5	4174	1811
DIN 950-GG-250-B24-D	DIN 950-AL-250-B24-D	250	50	26	45	24	-	28	102	32	M12	101	5	4156	1801
DIN 950-GG-250-K22-D	DIN 950-AL-250-K22-D	250	50	26	45	22	-	28	102	32	M12	101	5	4163	1806
DIN 950-GG-250-K24-D	DIN 950-AL-250-K24-D	250	50	26	45	24	-	28	102	32	M12	101	5	4145	1794
DIN 950-GG-250-V17-D	DIN 950-AL-250-V17-D	250	50	26	45	-	17x17	28	102	32	M12	101	5	4236	1815
DIN 950-GG-315-B26-D	DIN 950-AL-315-B26-D	315	56	28	53	26	-	33	102	32	M12	132	5	6360	2712
DIN 950-GG-315-B30-D	DIN 950-AL-315-B30-D	315	56	28	53	30	-	33	102	32	M12	132	5	6319	2695
DIN 950-GG-315-K26-D	DIN 950-AL-315-K26-D	315	56	28	53	26	-	33	102	32	M12	132	5	6492	2630
DIN 950-GG-315-K30-D	DIN 950-AL-315-K30-D	315	56	28	53	30	-	33	102	32	M12	132	5	6476	2620
DIN 950-GG-315-V19-D	DIN 950-AL-315-V19-D	315	56	28	53	-	19x19	33	102	32	M12	132	5	6520	2722
DIN 950-GG-400-B30-D	DIN 950-AL-400-B30-D	400	63	32	65	30	-	38	102	32	M12	171	5	10813	4221
DIN 950-GG-400-B34-D	DIN 950-AL-400-B34-D	400	63	32	65	34	-	38	102	32	M12	171	5	10720	4178
DIN 950-GG-400-K30-D	DIN 950-AL-400-K30-D	400	63	32	65	30	-	38	102	32	M12	171	5	10799	4212
DIN 950-GG-400-K34-D	DIN 950-AL-400-K34-D	400	63	32	65	34	-	38	102	32	M12	171	5	10706	4169
DIN 950-GG-400-V24-D	DIN 950-AL-400-V24-D	400	63	32	65	-	24x24	38	102	32	M12	171	5	10984	4238
DIN 950-GG-500-B34-D	DIN 950-AL-500-B34-D	500	72	34	78	34	-	45	102	32	M12	220	5	15764	6032
DIN 950-GG-500-B40-D	DIN 950-AL-500-B40-D	500	72	34	78	40	-	45	102	32	M12	220	5	15604	5962
DIN 950-GG-500-K34-D	DIN 950-AL-500-K34-D	500	72	34	78	34	-	45	102	32	M12	220	5	15749	6022
DIN 950-GG-500-K40-D	DIN 950-AL-500-K40-D	500	72	34	78	40	-	45	102	32	M12	220	5	15589	5952
DIN 950-GG-500-V27-D	DIN 950-AL-500-V27-D	500	72	34	78	-	27x27	45	102	32	M12	220	5	15952	6057

ELESA and GANTER models all rights reserved in accordance with the law. Always mention the source when reproducing our drawings.

DIN 950-F

Spoked handwheels with fixed handle

- **Material**
  - Execution **GG**: nodular cast iron, turned and mirror-polished rim.
  - Execution **AL**: cast aluminium, turned and polished rim.
- **Assembly**
  - Execution **B**: H7 reamed hole.
  - Execution **K**: H7 reamed hole and keyway in compliance with DIN 6885/1 P9 tolerance (see page A17).
  - Execution **V**: H11 square mounting hole (not available for D=140 and D=180).

  For fixing DIN 950-F on shafts by a grub screw see Technical Data on page A18.
- **Fixed handle**
  Type DIN 39 (see page 400) turned and mirror-polished steel.

Accessories on request
Axial retaining washer type GN 184 (see page 631).

DIN 950-B

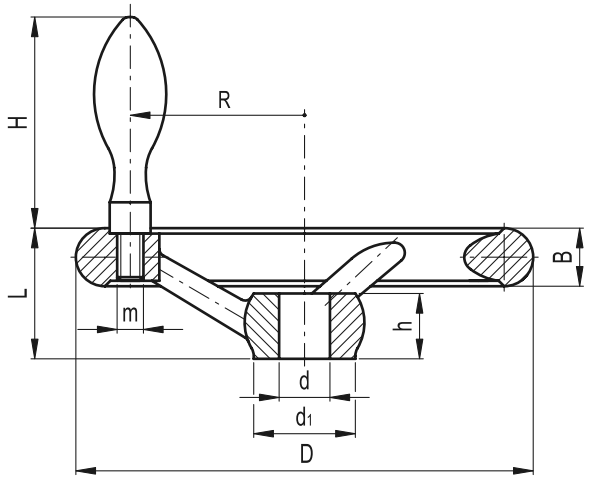

DIN 950-V

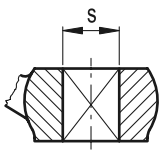

Standard Elements		Main dimensions				Bore			Handle				Spokes no.	⚖	
Description GG	Description AL	D	L	B	d_1	d H7	s H11	h	H	Ø	m	R		g (GG)	g (AL)
DIN 950-GG-80-B10-F	DIN 950-AL-80-B10-F	80	29	14	24	10	-	16	48.5	16	M6	27	3	347	148
DIN 950-GG-80-B12-F	DIN 950-AL-80-B12-F	80	29	14	24	12	-	16	48.5	16	M6	27	3	340	144
DIN 950-GG-80-K10-F	DIN 950-AL-80-K10-F	80	29	14	24	10	-	16	48.5	16	M6	27	3	337	146
DIN 950-GG-80-K12-F	DIN 950-AL-80-K12-F	80	29	14	24	12	-	16	48.5	16	M6	27	3	330	142
DIN 950-GG-80-V9-F	DIN 950-AL-80-V9-F	80	29	14	24	-	9	16	48.5	16	M6	27	3	347	146
DIN 950-GG-100-B10-F	DIN 950-AL-100-B10-F	100	33	15	26	10	-	17	48.5	16	M6	36	3	554	228
DIN 950-GG-100-B12-F	DIN 950-AL-100-B12-F	100	33	15	26	12	-	17	48.5	16	M6	36	3	539	224
DIN 950-GG-100-K10-F	DIN 950-AL-100-K10-F	100	33	15	26	10	-	17	48.5	16	M6	36	3	541	226
DIN 950-GG-100-K12-F	DIN 950-AL-100-K12-F	100	33	15	26	12	-	17	48.5	16	M6	36	3	536	222
DIN 950-GG-100-V9-F	DIN 950-AL-100-V9-F	100	33	15	26	-	9	17	48.5	16	M6	36	3	534	227
DIN 950-GG-125-B12-F	DIN 950-AL-125-B12-F	125	36	16	28	12	-	18	62	20	M8	47	3	751	327
DIN 950-GG-125-B14-F	DIN 950-AL-125-B14-F	125	36	16	28	14	-	18	62	20	M8	47	3	747	324
DIN 950-GG-125-K12-F	DIN 950-AL-125-K12-F	125	36	16	28	12	-	18	62	20	M8	47	3	747	325
DIN 950-GG-125-K14-F	DIN 950-AL-125-K14-F	125	36	16	28	14	-	18	62	20	M8	47	3	743	322
DIN 950-GG-125-V11-F	DIN 950-AL-125-V11-F	125	36	16	28	-	11	18	62	20	M8	47	3	741	325

elesa+GANTER® ELESA and GANTER models all rights reserved in accordance with the law. Always mention the source when reproducing our drawings.

DIN 950-F

Standard Elements		Main dimensions				Bore			Handle				Spokes no.	⚖	
Description GG	Description AL	D	L	B	d1	d H7	s H11	h	H	Ø	m	R		g (GG)	g (AL)
DIN 950-GG-140-B14-F	DIN 950-AL-140-B14-F	140	39	17	30	14	-	19	62	20	M8	52	3	1018	426
DIN 950-GG-140-B16-F	DIN 950-AL-140-B16-F	140	39	17	30	16	-	19	62	20	M8	52	3	1004	424
DIN 950-GG-140-K14-F	DIN 950-AL-140-K14-F	140	39	17	30	14	-	19	62	20	M8	52	3	1012	424
DIN 950-GG-140-K16-F	DIN 950-AL-140-K16-F	140	39	17	30	16	-	19	62	20	M8	52	3	998	422
DIN 950-GG-160-B14-F	DIN 950-AL-160-B14-F	160	40	18	33	14	-	20	77	25	M10	62	3	1211	593
DIN 950-GG-160-B16-F	DIN 950-AL-160-B16-F	160	40	18	33	16	-	20	77	25	M10	62	3	1205	588
DIN 950-GG-160-K14-F	DIN 950-AL-160-K14-F	160	40	18	33	14	-	20	77	25	M10	62	3	1203	590
DIN 950-GG-160-K16-F	DIN 950-AL-160-K16-F	160	40	18	33	16	-	20	77	25	M10	62	3	1197	585
DIN 950-GG-160-V12-F	DIN 950-AL-160-V12-F	160	40	18	33	-	12	20	77	25	M10	62	3	1201	591
DIN 950-GG-180-B16-F	DIN 950-AL-180-B16-F	180	43	20	35	16	-	22	77	25	M10	72	3	1768	750
DIN 950-GG-180-B18-F	DIN 950-AL-180-B18-F	180	43	20	35	18	-	22	77	25	M10	72	3	1760	746
DIN 950-GG-180-K16-F	DIN 950-AL-180-K16-F	180	43	20	35	16	-	22	77	25	M10	72	3	1759	746
DIN 950-GG-180-K18-F	DIN 950-AL-180-K18-F	180	43	20	35	18	-	22	77	25	M10	72	3	1751	742
DIN 950-GG-200-B18-F	DIN 950-AL-200-B18-F	200	45	22	38	18	-	24	77	25	M10	80	3	2325	945
DIN 950-GG-200-B20-F	DIN 950-AL-200-B20-F	200	45	22	38	20	-	24	77	25	M10	80	3	2317	925
DIN 950-GG-200-K18-F	DIN 950-AL-200-K18-F	200	45	22	38	18	-	24	77	25	M10	80	3	2315	941
DIN 950-GG-200-K20-F	DIN 950-AL-200-K20-F	200	45	22	38	18	-	24	77	25	M10	80	3	2307	921
DIN 950-GG-200-V14-F	DIN 950-AL-200-V14-F	200	45	22	38	-	14	24	77	25	M10	80	3	2321	961
DIN 950-GG-250-B22-F	DIN 950-AL-250-B22-F	250	50	26	45	22	-	28	96.5	32	M12	101	5	4147	1784
DIN 950-GG-250-B24-F	DIN 950-AL-250-B24-F	250	50	26	45	24	-	28	96.5	32	M12	101	5	4129	1774
DIN 950-GG-250-K22-F	DIN 950-AL-250-K22-F	250	50	26	45	22	-	28	96.5	32	M12	101	5	4136	1779
DIN 950-GG-250-K24-F	DIN 950-AL-250-K24-F	250	50	26	45	24	-	28	96.5	32	M12	101	5	4118	1769
DIN 950-GG-250-V17-F	DIN 950-AL-250-V17-F	250	50	26	45	-	17	28	96.5	32	M12	101	5	4209	1788
DIN 950-GG-315-B26-F	DIN 950-AL-315-B26-F	315	56	28	53	26	-	33	96.5	32	M12	132	5	6333	2685
DIN 950-GG-315-B30-F	DIN 950-AL-315-B30-F	315	56	28	53	30	-	33	96.5	32	M12	132	5	6292	2677
DIN 950-GG-315-K26-F	DIN 950-AL-315-K26-F	315	56	28	53	26	-	33	96.5	32	M12	132	5	6321	2677
DIN 950-GG-315-K30-F	DIN 950-AL-315-K30-F	315	56	28	53	30	-	33	96.5	32	M12	132	5	6280	2660
DIN 950-GG-315-V19-F	DIN 950-AL-315-V19-F	315	56	28	53	-	19	33	96.5	32	M12	132	5	6493	2695
DIN 950-GG-400-B30-F	DIN 950-AL-400-B30-F	400	63	32	65	30	-	38	96.5	32	M12	171	5	10765	4173
DIN 950-GG-400-B34-F	DIN 950-AL-400-B34-F	400	63	32	65	34	-	38	96.5	32	M12	171	5	10672	4139
DIN 950-GG-400-K30-F	DIN 950-AL-400-K30-F	400	63	32	65	30	-	38	96.5	32	M12	171	5	10751	4164
DIN 950-GG-400-K34-F	DIN 950-AL-400-K34-F	400	63	32	65	34	-	38	96.5	32	M12	171	5	10658	4130
DIN 950-GG-400-V24-F	DIN 950-AL-400-V24-F	400	63	32	65	-	24	38	96.5	32	M12	171	5	10936	4190
DIN 950-GG-500-B34-F	DIN 950-AL-500-B34-F	500	72	34	78	34	-	45	96.5	32	M12	220	5	15716	5984
DIN 950-GG-500-B40-F	DIN 950-AL-500-B40-F	500	72	34	78	40	-	45	96.5	32	M12	220	5	15526	5914
DIN 950-GG-500-K34-F	DIN 950-AL-500-K34-F	500	72	34	78	34	-	45	96.5	32	M12	220	5	15701	5974
DIN 950-GG-500-K40-F	DIN 950-AL-500-K40-F	500	72	34	78	40	-	45	96.5	32	M12	220	5	15541	5904
DIN 950-GG-500-V27-F	DIN 950-AL-500-V27-F	500	72	34	78	-	27	45	96.5	32	M12	220	5	15931	6009

ELESA and GANTER models all rights reserved in accordance with the law. Always mention the source when reproducing our drawings.